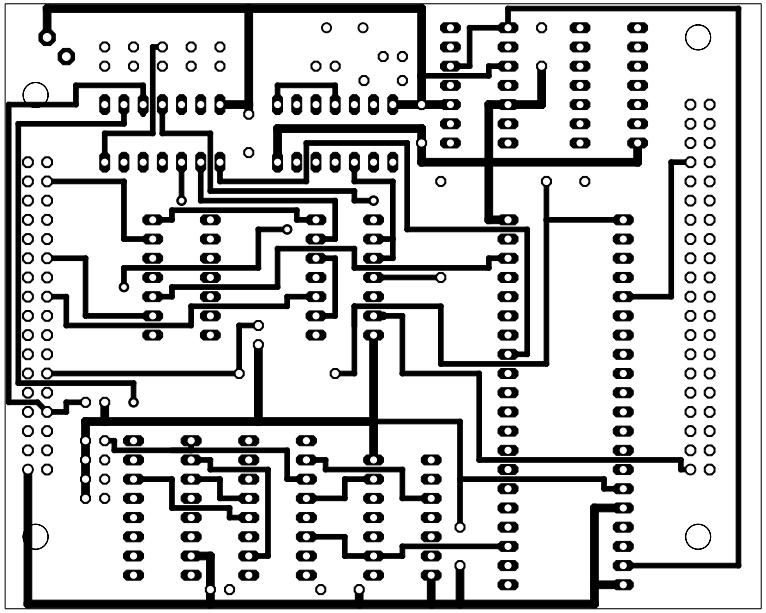

8/14/2003 21:06:16 mirrored /home/jose_leandro/eagle/prueba/Diseño1-bis.brd