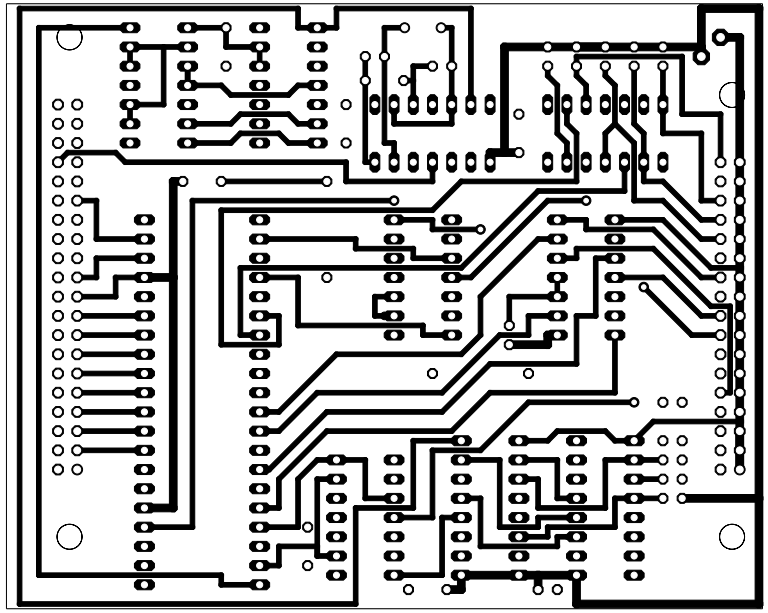

8/14/2003 21:04:51 /home/jose_leandro/eagle/prueba/Diseño1-bis.brd