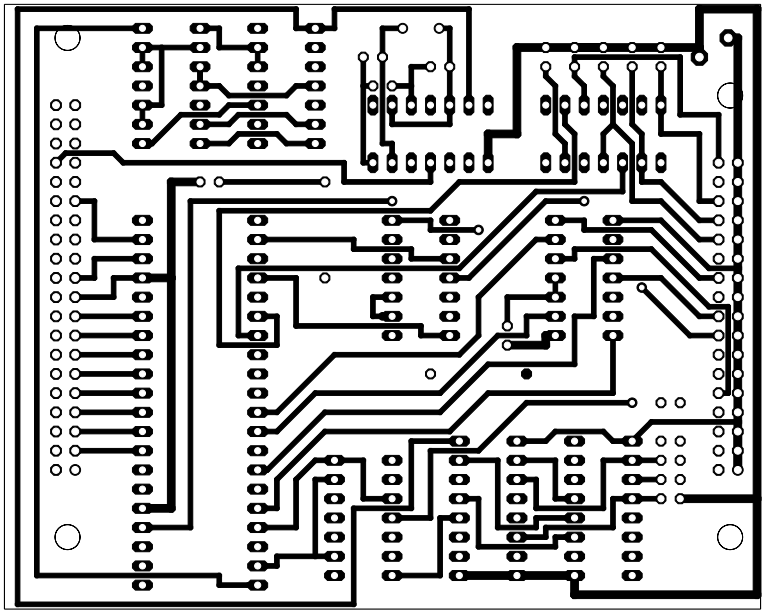

5/04/2003 16:12:41 /home/jose_leandro/eagle/prueba/untitled.brd